es

m

TP6008R01 / TP6024R01
Paneles de Selección

TP6000D12
Manual de Usuario
V1.1 / Mayo 2009

Calidad Registrada ISO 9001 ACCM

Kroma Telecom S.A. Es empresa registrada de acuerdo con la norma UNE-EN-ISO 9001:2000 por ACCM con nº CA-165304

KROMA TELECOM

REVISIONES

CONTROL DE CAMBIOS

Versión	Fecha	Partes afectadas	Comentarios
1.1	05/2009	Garantía	- Cambios en términos de la garantía
1.0	01/2007	-	- Primera versión de manual

ÍNDICE

1 INTRODUCCION 4
1.1 Introdución 4
1.2 Características 4
1.3 Especificaciones..... 5

2 INSTALACION 6
2.1 Inspección inicial 6
2.2 Interconexión 6
2.3 Ajuste del nivel de Preset 8

3 OPERACION 9
3.1 Matriz de Control 9
3.2 Volumen de Control 9
3.3 Recomendaciones 9

4 FIGURAS 10
4.1 Figuras 10
4.2 Garantía 12

1. INTRODUCCION

1.1 INTRODUCCION

Los TP6024R01 y TP6008R01 pertenecen a la familia de los 6000 y son compatibles con las matrices PESA de las series 6000 y 8000. Dan acceso a la señal acústica de las matrices, haciendo fácil el control de los puntos de cruce y otras acciones de la matriz. Estos módulos son paneles integrados y tienen 1/2RU ancho x 2RU alto.

El módulo TP6024 tiene 24 teclas de control y el TP6008 tiene 8, habiendo dos led en cada una de las teclas para señalar.

Todas ellas tienen una tecla de MUTE para dejar apagado el micrófono, evitando ser oido en otras posiciones de la intercom. Cuando está pulsada, un led amarillo muestra la activación de este rasgo.

Estos paneles ofrecen 2 entradas/salidas de audio a través de 2 conectores tipo D-9 localizados en la parte posterior de la unidad. Ambas señales de audio (entradas y salidas) tienen formato balanceado y la señal de control digital entre la matriz y el panel es transmitida usando pares de PDM.

1.2 CARACTERISTICAS

- 24 TECLAS DE ACCION (8 para el TP6008): La funcionalidad de estas teclas están definidas por el Mapa de la matriz a la que están conectadas. El modo de operación estándar es DUAL: una pulsación corta cierra la llave y otra pulsación la abre. Si la pulsación es larga, se desactiva cuando se deja de pulsar.

- TECLA MUTE DEL MICROFONO: Esta tecla es mecánicamente enclavable y cierra el circuito del micrófono para evitar ser oido en la otra parte del sistema. Cuando está pulsada, un led amarillo muestra este modo. No ejecuta ninguna acción del control del Sistema de Intercom.

- CONTROL DE VOLUMEN: El llamado potenciómetro de la Intercom controla el nivel de salida de audio introducido a través del conector de la Matriz. El llamado AUXILIAR hace la misma función que la señal que entra a través del conector auxiliar.

- ENTRADA DE CASCOS: El conector tipo “Jack” del frontal tiene la entrada compatible de los cascos con el modelo de AKG Q34 con el casco amplificador T301. Se suministran bajo pedido.

- ENTRADA “TALLY”: En la parte trasera de la unidad está el conector del TALLY, el cual podría introducir una tensión DC entre los 24 y 48V con una tecla de similar función. Normalmente, el terminal es utilizado desde un control externo para silenciarlo, por ej. desde una cámara. Las acciones externas son programadas en el “Software de Configuración”.

1.3 ESPECIFICACIONES

- MICROFONO

Tipo:	AKG D541, cuello de cisne, dinámico.
Frecuencia de respuesta:	140 Hz ... 17 kHz
Sensibilidad a 1 kHz:	- 72.8 dB

- AMPLIFICADOR DEL MICROFONO

Tipo de salida:	Balanceada
Impedancia de salida:	600 Ohm
Nivel Nominal:	+ 6 dBV (compresión de salida)
Frecuencia de respuesta:	20 Hz ... 10 kHz (-3dB)
Distorsión + Ruido (THD+N/S):	-63 dB @ 0 dBV

- COMPRESOR

Principio:	5 mSeg	63.2 %
Nivel de subida:	250 mSeg	63.2 %

- RENDIMIENTO DEL AMPLIFICADOR DEL ALTAVOZ

Tipo de entrada:	Balanceada
Señal de entrada máxima antes del corte:	16.5 dBV
Impedancia de entrada:	30 Kohm
Rendimiento máximo de salida:	5W R.H.S.
Respuesta de frecuencia:	540 Hz ... 20 kHz (-3 dB)
Distorsión + Ruido:	-70 dB @ 1W
C.M.R.R.:	70 dB (typ)

- ALTAVOZ

Forma elíptica:	5” x 3”
Impedancia:	8 Ohm

- PUERTO DE CONTROL

RS-422/19.200 bps o PDM

- GENERAL

Voltaje del suministro:	110 V / 220 V AC ± 10 %
Consumo:	Max. 22 VA
Temperatura de operación:	0 ÷ 50 ºC
Peso:	0.8 Kg
Medidas (alto, ancho, fondo):	220 x 88 x 160 mm

2. INSTALACION

2.1. INSPECCION INICIAL

Antes de la instalación, chequear que la unidad haya llegado en condiciones óptimas y con los accesorios requeridos. Si no es así, consultar con *KROMA* o con su representante lo antes posible.

Después comprobar que el selector de voltaje de entrada de la unidad sea el mismo que el de la instalación y que el fusible sea el correcto.

Una vez que esto haya sido verificado, se puede proceder a colocar la unidad en la instalación. Para llevar esto a cabo *KROMA* proveerá de los accesorios necesarios o de los paneles ciegos.

2.2 INTERCONEXION

La interconexión eléctrica desde los paneles hasta la matriz se hace mediante el conector macho D-9 y un cable apropiado que se suministra con el pedido.

La descripción de pines de la matriz es la siguiente:

CONTACT	FUNCTION
1	Data Link - phase
2	Data Link + phase
3	Toma de tierra de entrada de audio
4	Salida de Audio desde la Matriz - phase
5	Salida de Audio desde la Matriz + phase
6	Data link ground
7	Entrada de Audio desde Matriz - phase
8	Entrada de Audio desde Matriz + phase
9	Toma de tierra de salida de audio

La descripción de pines del auxiliar es la siguiente:

CONTACT	FUNCTION
1	No conectado
2	No conectado
3	Toma de tierra de entrada de audio
4	Salida de Audio desde el Auxiliar - phase
5	Salida de Audio desde el Auxiliar + phase
6	No conectado
7	Entrada de Audio desde Auxiliar - phase
8	Entrada de Audio desde Auxiliar + phase
9	Toma de tierra de salida de audio

La unidad contiene dentro algunos puentes de conexión para programar muchas funciones. Desde que se abre la unidad, el código de estos puentes de conexión se debe llevar a cabo la codificación SOLO por personal cualificado, siendo peligroso la manipulación del interior de la unidad por personal inexperto, no siendo de nuestra responsabilidad cualquier daño posible a la unidad o a la persona que lo manipula. Siendo aun manipulado por personal cualificado, siempre se debe verificar que se desconecta el cable principal.

Los puentes de conexión llamados J7 y J10 conectan las masas con la protección. Es responsabilidad del instalador desconectarlos entonces, y en caso de hacerlo, se debería buscar un camino de unión alternativo para seguridad del usuario y conseguir una correcta operación de la unidad.

El conector J19 selecciona el tipo de conexión de los datos con la matriz. Debería ser en posición PDM para la serie de terminales 6000.

El resto de los puentes de conexión dirigen las señales de audio sin la unidad. J11 hace que la señal pueda eliminarlo del altavoz y enviarlo fuera, por ejemplo, enviarlo al amplificador y al altavoz externo.

J13 hace que la señal de entrada del conector auxiliar pueda salir por las salidas del panel.

El puente de conexión J12 selecciona el modo de salida de audio auxiliar:

Posición 1: la matriz y la salida auxiliar son idénticas
Posición 2: la salida auxiliar es una de las que vienen desde el micrófono
Posición 3: la salida auxiliar es una de las que vienen desde el altavoz

La siguiente figura muestra el diagrama de bloque de la sección de audio en este panel, ilustrando los caminos señalados dependiendo de donde se posiciona los puentes de conexión.

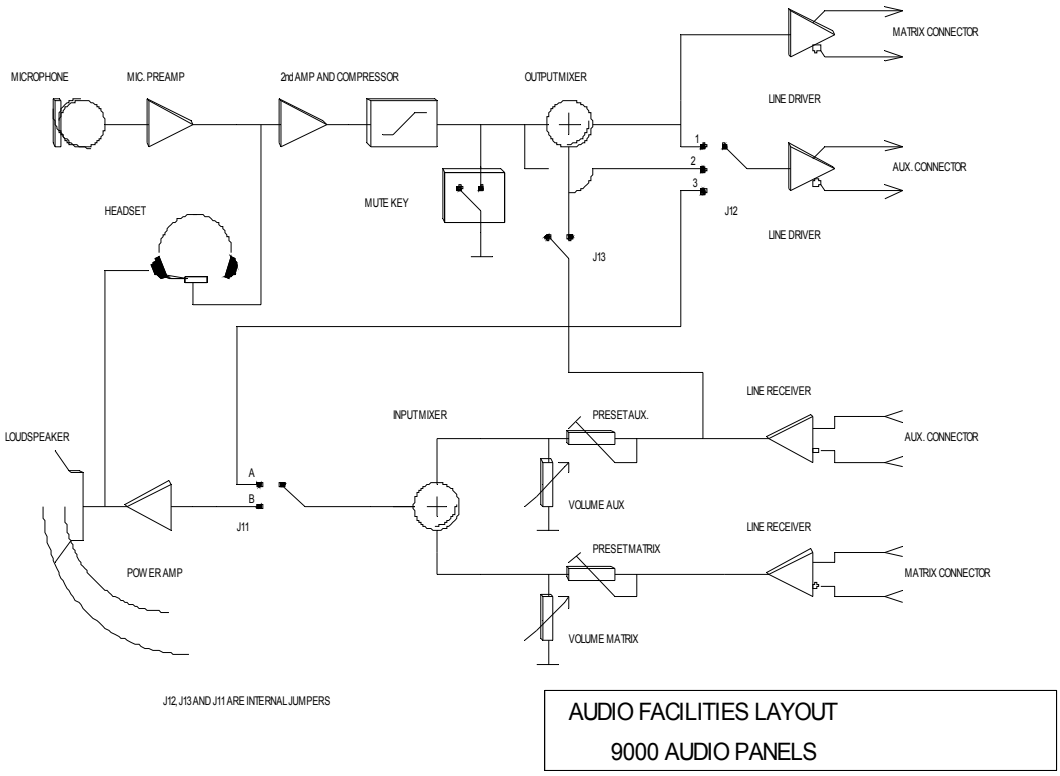

AUDIO FACILITIES LAYOUT
9000 AUDIO PANELS

2.3 AJUSTE DEL NIVEL DE PRESET

El nivel de preset de la unidad viene ajustado desde fábrica introduciendo las señales de salida del panel otra vez a través de sus entradas (cada una separadamente). Con el volumen frontal del potenciómetro al máximo, el nivel de preset está ajustado por lo que no hay retorno acústico. Si el nivel de preset se reajusta durante la instalación es posible tener una oscilación acústica.

3. OPERACION

3.1 MATRIZ DE CONTROL

Para implementar los puntos de cruce en la matriz o cualquier otra acción disponible, pulsar la tecla correspondiente en el teclado. El comportamiento del Led es:

Cuando la tecla está pulsada, se enciende el correspondiente led verde si se lleva a cabo esta acción. Si ningún otro usuario del sistema llama a este panel, el led verde seguirá encendido en el modo de flash, para mostrar que la pulsación ha sido requerida para establecer comunicación en ambas direcciones (si el modo es el llamado “bothway”, el led está estable).

El comportamiento del led rojo es totalmente programable desde la configuración del Software, así se lleva a cabo lo que el usuario desea (el led verde es tan satisfactorio como el otro y su conducta es la descrita). El TP6024 y el TP6008 no tienen led rojo.

Aunque esto ocurre por defecto, puede cambiar dependiendo del pais, del sistema y de la versión. Por favor, en caso de duda, preguntar a nuestros técnicos el modo de señal de su sistema.

Las teclas de control tienen un lugar para insertar una etiqueta que muestra la acción que se lleva a cabo, o que se recibe.

3.2 VOLUMEN DE CONTROL

El volumen frontal controla el nivel de señal de entrada que esta en el altavoz. Su camino eléctrico está limitado por los ajustes de preset localizados encima de la unidad. Cualquier posible reajuste del nivel de preset debería ser supervisado por la persona encargada de la instalación del sistema de Intercom.

3.3 RECOMENDACIONES

La ganancia en la señal de voz ha sido limitada para evitar problemas acústicos de retorno. Por eso, el usuario debe estar cerca del micrófono para ser oido claramente. La distancia óptima es de 5 cm. Distancias menores pueden hacer que la voz salga distorsionada a los receptores.

Si no hay ningún usuario en la posición de intercom, se recomienda apagar los puntos de cruce, evitando la introducción de ruido dentro del sistema.

Si sospechan de cualquier mal funcionamiento en el micrófono, por favor informen a la persona que instaló el sistema o a *KROMA* directamente, igual consideración para el resto de la unidad.

4. ANEXO

4.1 FIGURAS

Figura 1. Frontal TP6008

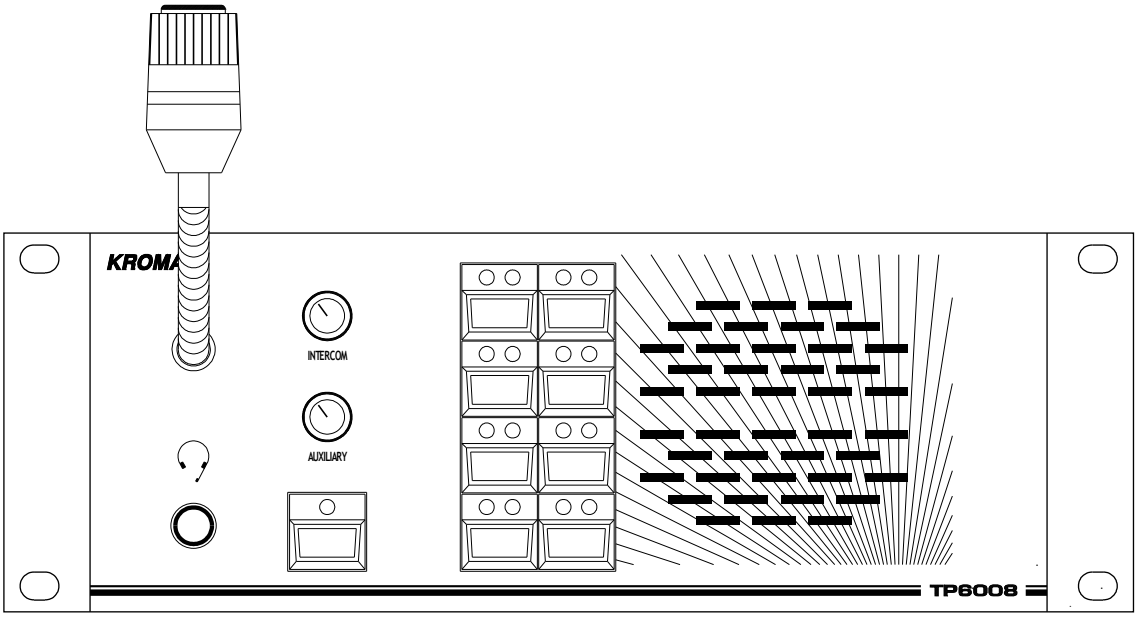

Figura 2. Frontal TP6024

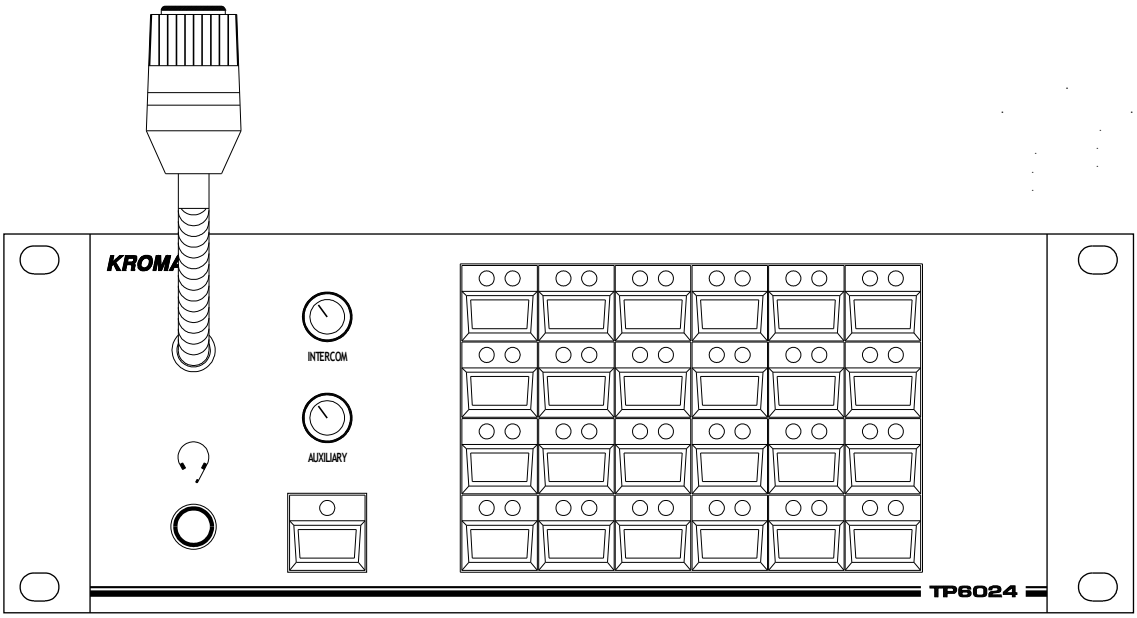

Figura 3. TP6008 / TP6024 Trasera

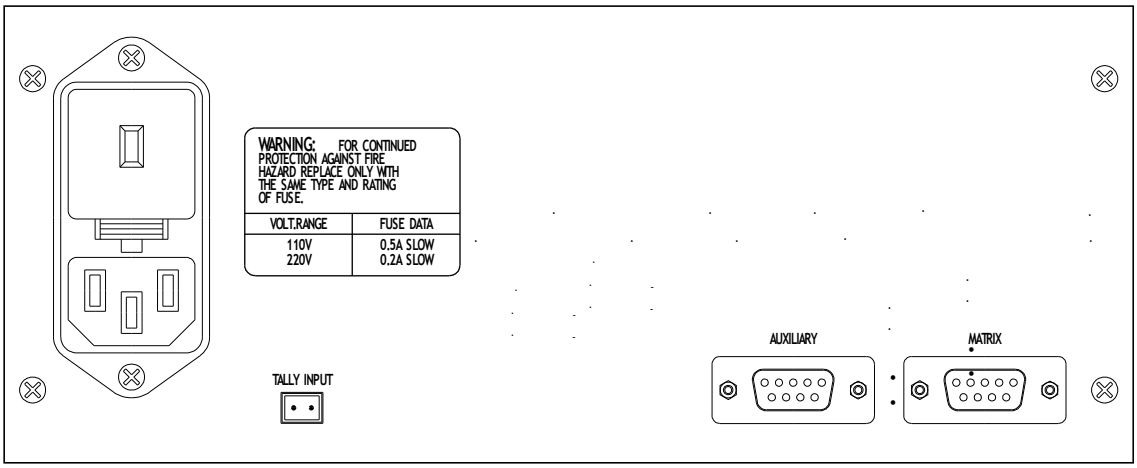

Figura 4. Interconexiones de la Matriz

CONEXIONES TM 6000 TO TP60XX, AP6000, CP6032

CONT.	MATRIX SUBD 9 MALE	PIN TO PIN	GROUP	CONT.	TERMINAL SUBD 9 FEMALE
1	DATA LINK -	1-1	A	1	DATA LINK -
2	DATA LINK +	2-2	A	2	DATA LINK +
3	GROUND	3-3	A	3	ANALOG GROUND
4	AUDIO IN FROM TERM. -	4-4	B	4	AUDIO OUT TO MATRIX -
5	AUDIO IN FROM TERM +	5-5	B	5	AUDIO OUT TO MATRIX +
6	+V	3-6	B	6	DIGITAL GROUND
7	AUDIO OUT TO TERM. -	7-7	C	7	AUDIO IN FROM MATRIX -
8	AUDIO OUT TO TERM +	8-8	C	8	AUDIO IN FROM MATRIX +
9	-V	3-9	C	9	ANALOG GROUND

4.2 GARANTÍA

KROMA TELECOM S.A. garantiza que en el momento de la compra, el equipamiento cumple con la especificación confirmada en el pedido y que se encuentra libre de defectos.

El periodo de garantía se extiende a un año en el equipamiento adquirido y accesorios suministrados, contando desde la fecha de suministro del producto. La garantía incluye la reparación de forma gratuita y puesta a punto del equipo, incluyendo la mano de obra. Esta garantía no incluye portes, instalación final, ni tampoco la sustitución de piezas sometidas al desgaste operativo del uso normal.

Durante el periodo de garantía, KROMA o el servicio técnico de compra BROAD SERVICE, reparará los defectos encontrados en el material, siempre que no sea producido por accidente, pérdida o daño causado por el cliente o su transporte.

También queda excluida de esta garantía cualquier avería o desperfecto provocada por un uso indebido del equipo, o por la manipulación del mismo por personas ajenas al servicio técnico de KROMA.

Antes de devolver el producto a reparar, contacte con su representante para obtener una devolución correcta, informándole de los datos necesarios para proceder a su reparación.

Para asegurar un mantenimiento correcto del producto y su soporte, se encuentra disponible el personal técnico de BROAD SERVICE, a través de teléfono o email. Para una mayor información, contactar a través de www.kromatelecom.es.

T + 34 91 661 45 14
F + 34 91 484 03 49

C/La Granja nº 80
28108 Alcobendas
Madrid – España

www.kromatelecom.es
audio@kromatelecom.es

Todos los derechos reservados. © KROMATELECOM 2009